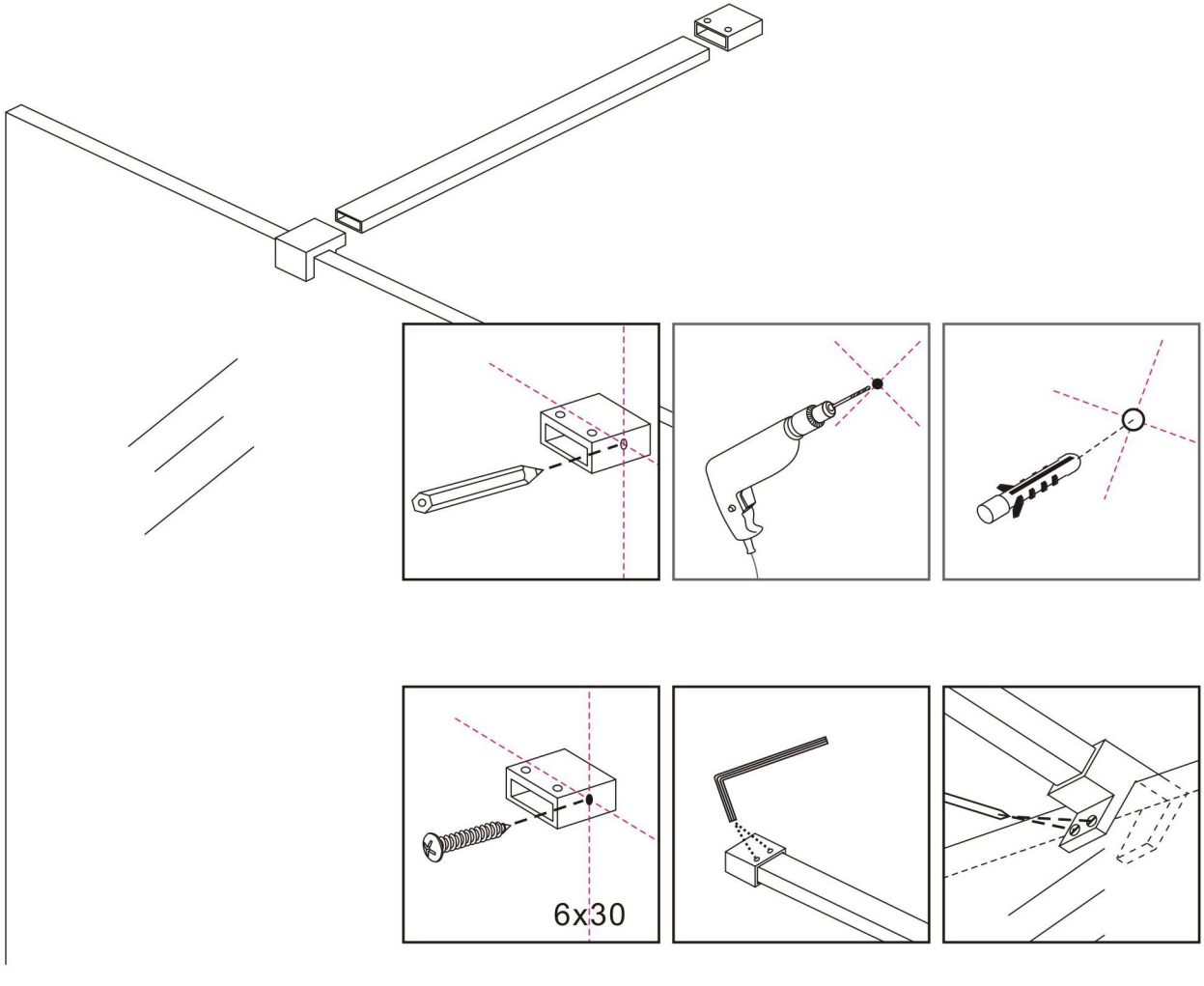
6x30